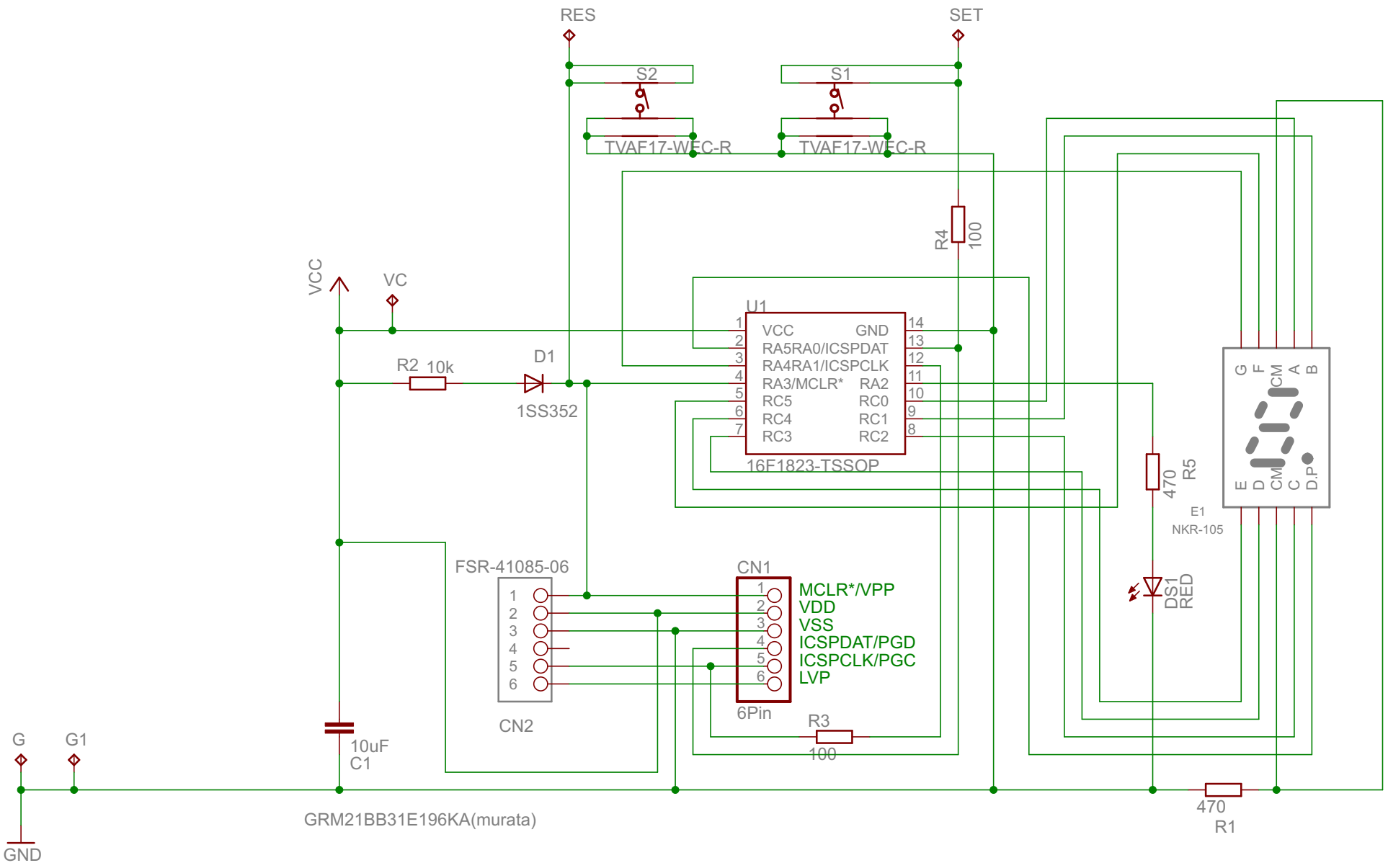


33x23_16F1823_7SEG_T

2015/01/09 Taishi