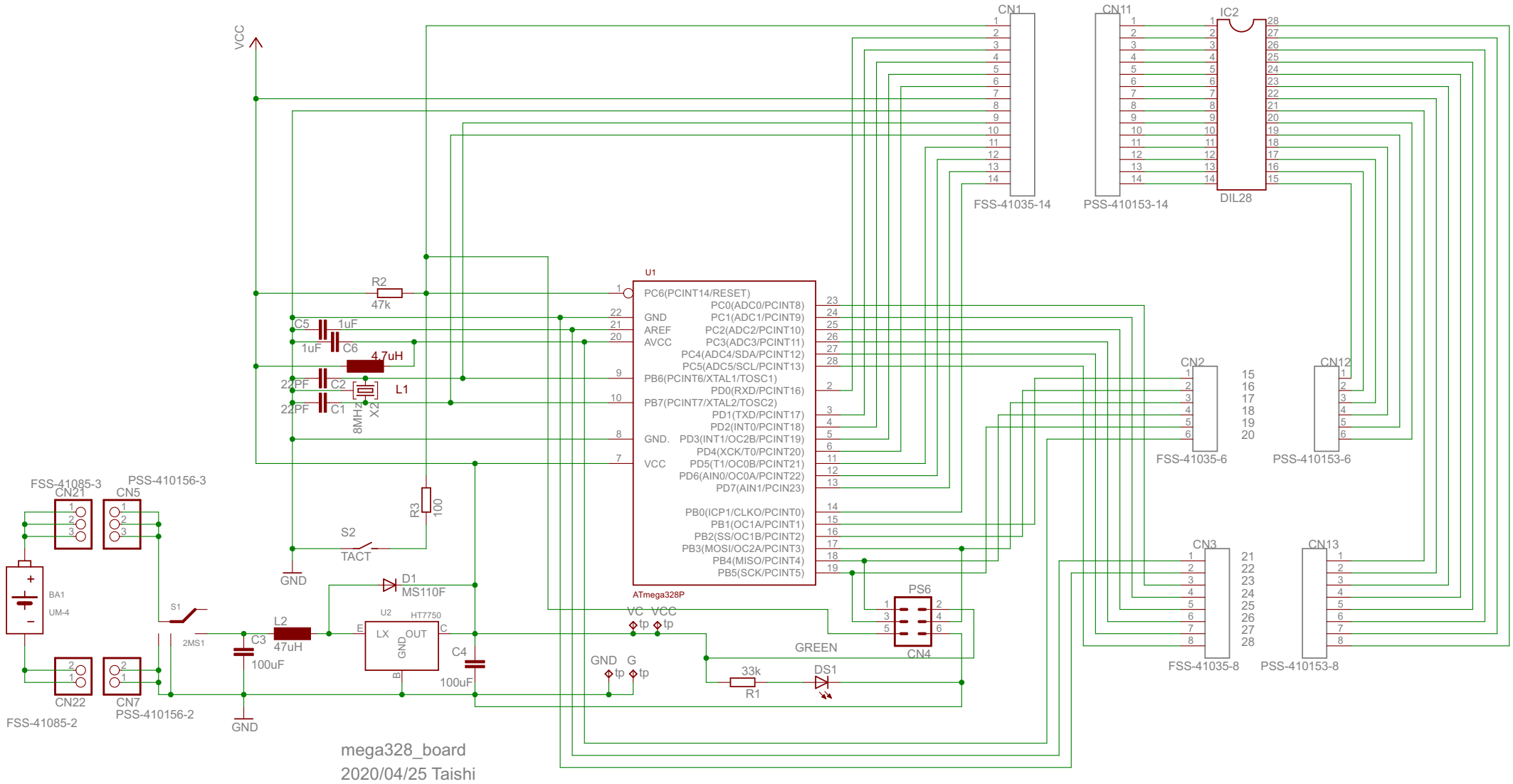

mega328_board
2020/04/25 Taishi